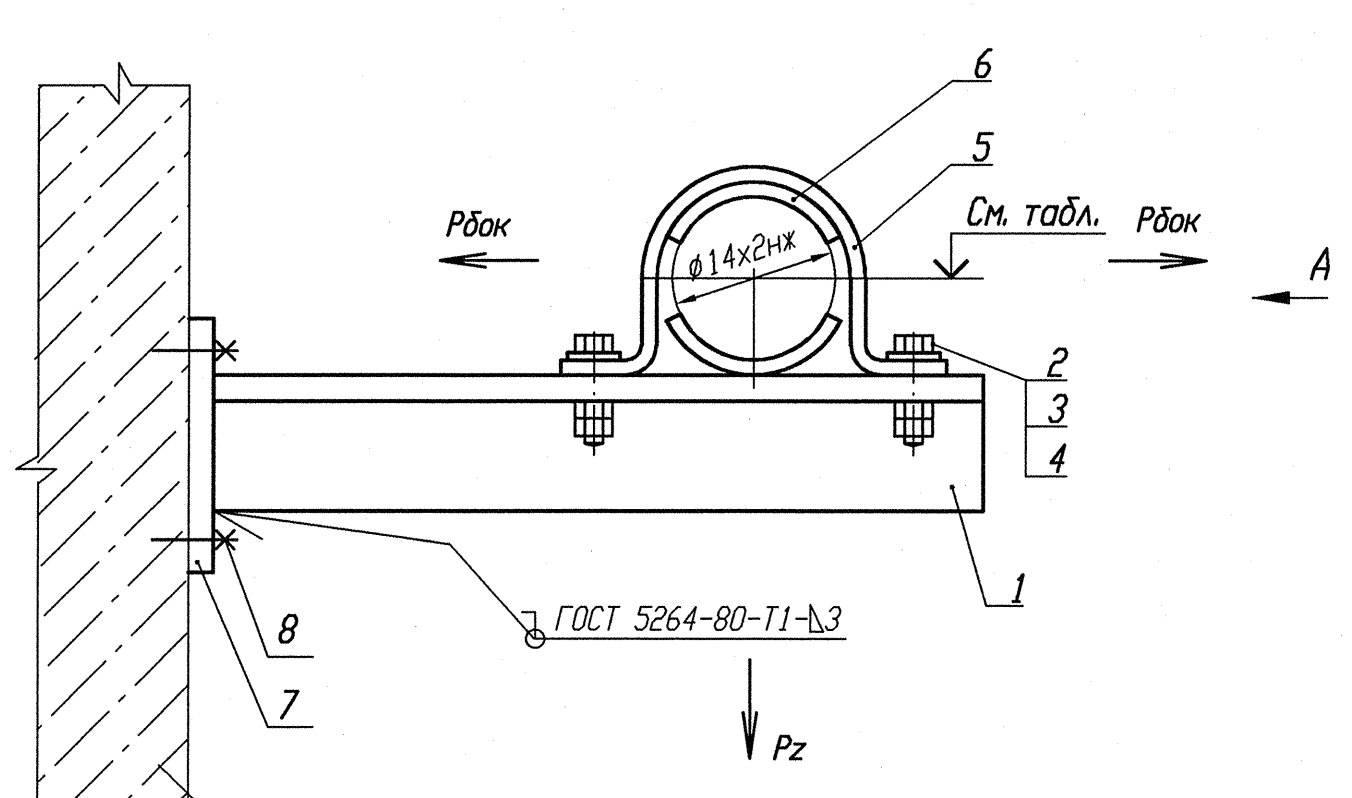

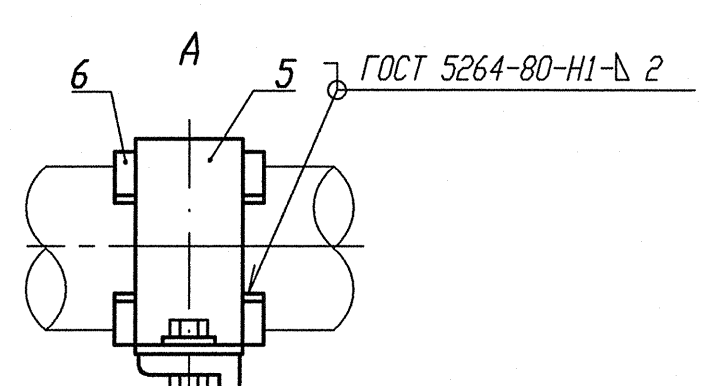

Деталь поз. 7

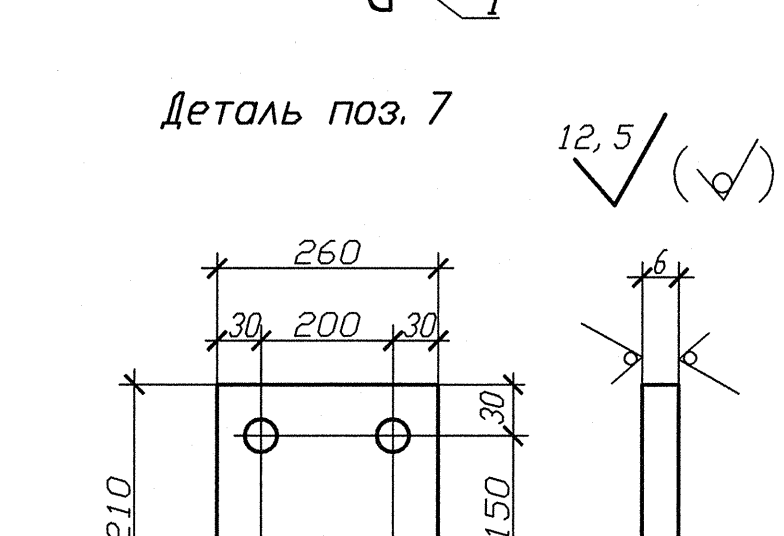

Деталь поз. 5 (Lр=130)

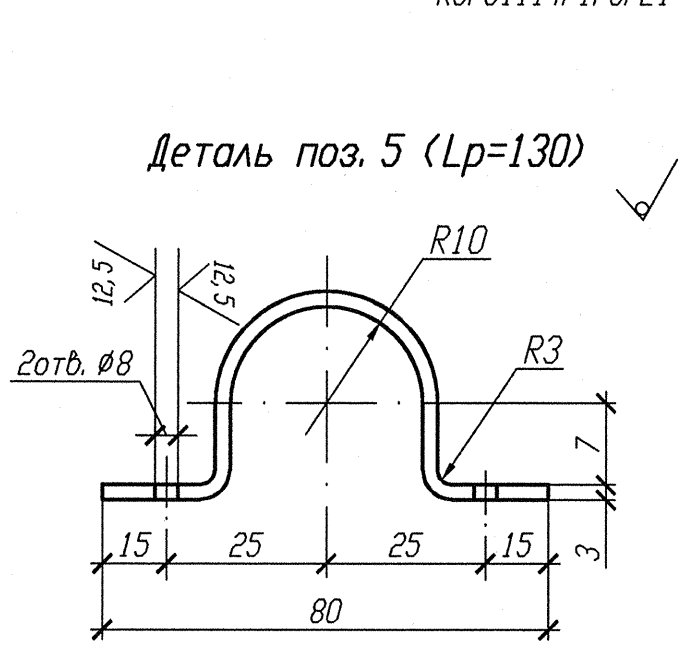

Деталь поз. 6

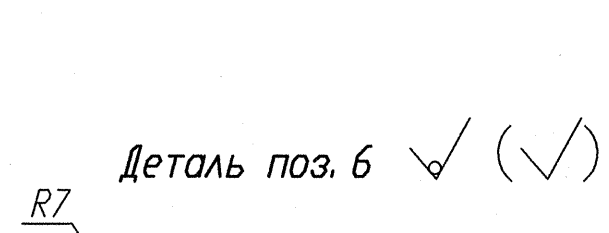

Номер опоры	3TV10Y164	3TV10Y163	3TV10Y166	3TV10Y326	3TV10Y168
Нагрузка на опору Pz(кН)	0, 031	0, 220	0, 248	0, 050	0, 219
Нагрузка на опору Рбок(кН)	0, 016	0, 066	0, 074	0, 022	0, 079
Отметка опоры	+17, 665	+17, 665	+17, 564	+17, 240	+17, 564

1 Привязку опоры смотри изометрический чертеж 3TV11Z11, 3TV11Z29, 3TV11Z33, 3TV11Z34, 3TV11Z35.

2 Сварку производить по ГОСТ 5264-80.

3 Отметка трубопровода подлежит уточнению в соответствии с уклоном трубопровода.

4 Максимальная нагрузка на опору Р дана с учетом сейсмического воздействия.

5 Спецификация составлена на одну опору.

6 Изготовить пять комплектов.

Спецификация деталей

Поз.	Обозначение	Наименование	Кол.	Материал	Масса, кг ед.	Масса, кг общ.	Примечание
1	ГОСТ 8509-93	Уголок В 35х35х4 l=360	1	Ст 3 пс 2-сб ГОСТ 535-2005	0, 756	0, 756	
2	ГОСТ 7798-70	Болт М6-6gх30. 56. 35	2	35 ГОСТ 1050-88	0, 009	0, 018	
3	ГОСТ 11371-78	Шайба А. 6х2. 02. Ст3пс	2	ОК360В-2-IV-Ст3пс ГОСТ 16523-97	0, 0014	0, 0028	
4	ГОСТ 5915-70	Гайка М6-6Н. 8. 35	4	35 ГОСТ 1050-88	0, 0026	0, 0104	
5	БК-1998784	Полухомут Б-ПН-3х130х30	1	ОК360В-4-IV-Ст3сп-сб ГОСТ 16523-97	0, 08	0, 08	
6	БК-1998785	Прокладка Б-ПН-3х22х50	2	12Х18Н10Т-МАг ГОСТ 5582-75	0, 03	0, 06	
7	ГОСТ 19903-74	Лист Б-ПН 6х210х260	1	Ст 3 сп 5-сб ГОСТ 14637-89	2, 5717	2, 5717	
8	ГОСТ 28778-90	Болт БСР 10х100 У3	4	Сборныя	0, 0906	0, 3624	
	ГОСТ 2246-70	Проволока		СВ-04Х19Н11М3		-	
	ГОСТ 9467-75	Электроды		УОНИИ 13/45		-	
				Итого:		3, 861	

АРХИВНЫЙ ЭКЗЕМПЛЯР

Инв. N подл. R3.03732.1.0.13
Лист 133

Изм.	Кол. уч.	Лист	Nдок.	Подпись	Дата
Инж. Зк.		Случевская			12.02
Пров. инж. Ik.		Швабинский			12.02
Пров. вед. инж.		Махотина			12.02
Н. контр.		Красноярова			13.02.

R3. TV10. 3095. 013. 03. 00. 051

Ростовская АЭС Блок 3

Редукторное отделение
Герметичная часть
Трубопроводы отбора проб
Рр больше 2.2 МПа

Стадия	Лист	Листов
Р		1

Опора скользящая направляющая 3TV10Y163, 3TV10Y164, 3TV10Y166, 2TV10Y168, 3TV10Y326

ОАО "НИАЭП" 2013

Инв. N подл.	Подп. и дата	Взам. инв. N
R3.03732.1.0.13	13.02.13	

Формат А4х3